MECSAVE
PROTECT LIFE

# Mechanical Health Saver

**Ein Partner der HLT Group**

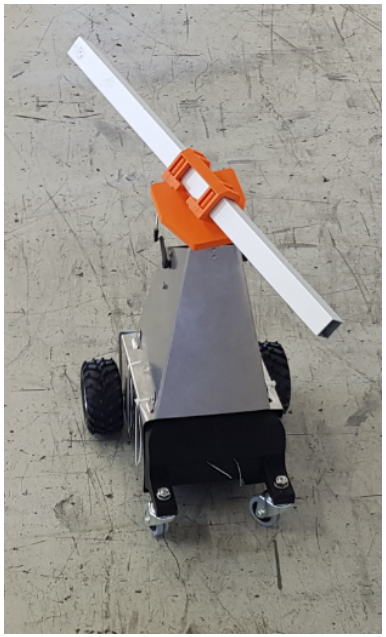

©HLT FUTURE TEC 2019

# KURZBESCHREIBUNG

- Der **MecSave** wurde zum Schutze von Mensch und Natur in Bereichen des nuklearen Rückbaus bei Atomkraftwerken entwickelt. Der Einsatz ist überall dort, wo Menschen Arbeiten verrichten müssen, die gesundheitsschädlich sind.
- Aus dem geschützten mobilen Controll-Container wird der **MecSave** mittels Handhabungstechnik ferngesteuert. Hierbei bedient ein Operator bis zu drei **MecSave**.
- Jeder **MecSave** kann individuell ausgerüstet werden, z.B. mit einem Workframe. Dieses einfache x-y-z Bewegungssystem mit motorischen Antrieben, auf einer Fläche platziert, automatisiert einer wiederkehrenden Bewegung ausführt und dabei z.B. einen Bandschleifer für den Abtrag von Farbe einsetzt.
- Für den speziellen Einsatz in Kontrollbereichen von AKW`s, kann der **MecSave** mit einer integrierten Absaugung ausgerüstet werden.
- Durch die patentgeschützte schlichte Bauweise ist eine vollumfängliche Skalierung des **MecSave** mit Arbeitsbereichen von 0.5 m² bis 2 m² herstellbar. Kleine Modelle können als «Schnüffler» zur Strahlenmessungen eingesetzt werden, speziell für schwerzugängliche Bereiche mit höchsten Dosisleistungen.
- Die einfache aber sehr robuste Bauweise der **MecSave** Produktpalette ermöglicht auch den Einsatz von humaner Handhabungstechnik für Arbeiten unter Wasser.

©HLT FUTURE TEC 2019

# SEINE ALLGEMEINEN VORTEILE

- Günstig in der Herstellung
- Niedriges Gewicht
- Einfache Entsorgung
- Einfache Zerlegung mit grobe Hilfsmittel
- Gut zu reinigende Oberflächen
- Hohe Stabilität und Festigkeit durch patentierte Spannbänderkonstruktion
- Konstruktion verhindert unerwünschtes Eindringen von kontaminierten Partikel oder Feuchte in das Innere
- Einsatzmöglichkeiten für grobe, einfache Arbeiten unbegrenzt
- eigene Fused Deposition Modelling (FDM-Kunststoff-3D-Druck) ermöglicht Kundenwünsche schnell umzusetzen
- Grössen und Arbeitsbereiche skalierbar

©HLT FUTURE TEC 2019

# SEINE STEUERUNG UND SENSORIK

- Versorgung über Kabel
- Signale über Kabel
- Kameras, Drucksensoren, Endlagenschalter am Roboter
- Kameras im Arbeitsraum

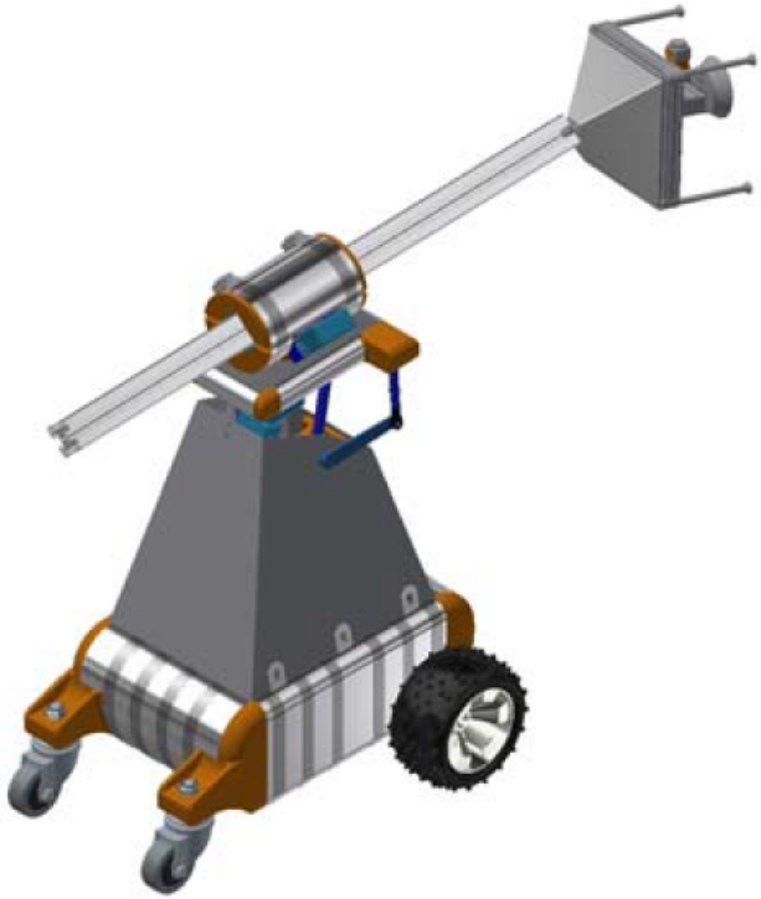

©HLT FUTURE TEC 2019

# SEINE EINSATZGEBIETE

- Kernkraftwerke im Rückbau
- Forschungsreaktoren
- Industrielle Sanierungen
- Marine
- Aufbereitungszentren

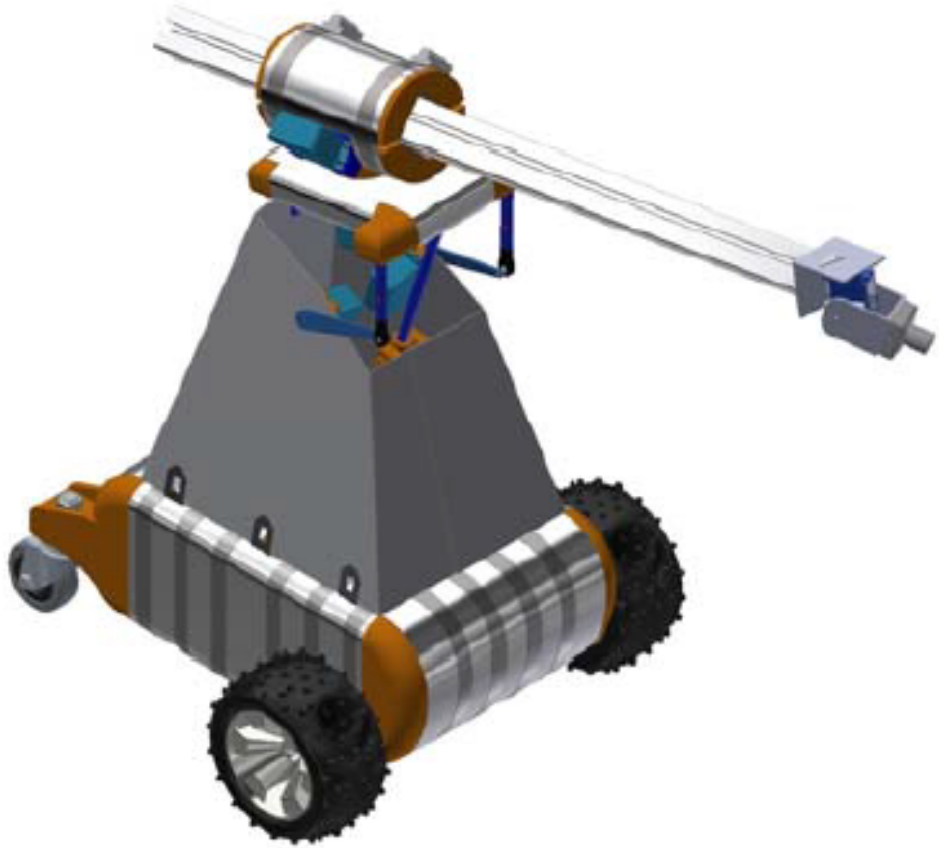

©HLT FUTURE TEC 2019

# SEINE VORTEILE GEGENÜBER KONV. ROBOTERN

- Geringere Investitionskosten
- geringer monetärer Verlust bei allfälliger Entsorgung
- Wiederverwendbarkeit
- MecSave ist skalierbar, je nach Arbeitseinsatz bei gleichbleibender Konstruktion
- Optimierung, Modifizierung nach Kundenwunsch und Einsatzgebiet kostengünstig realisierbar

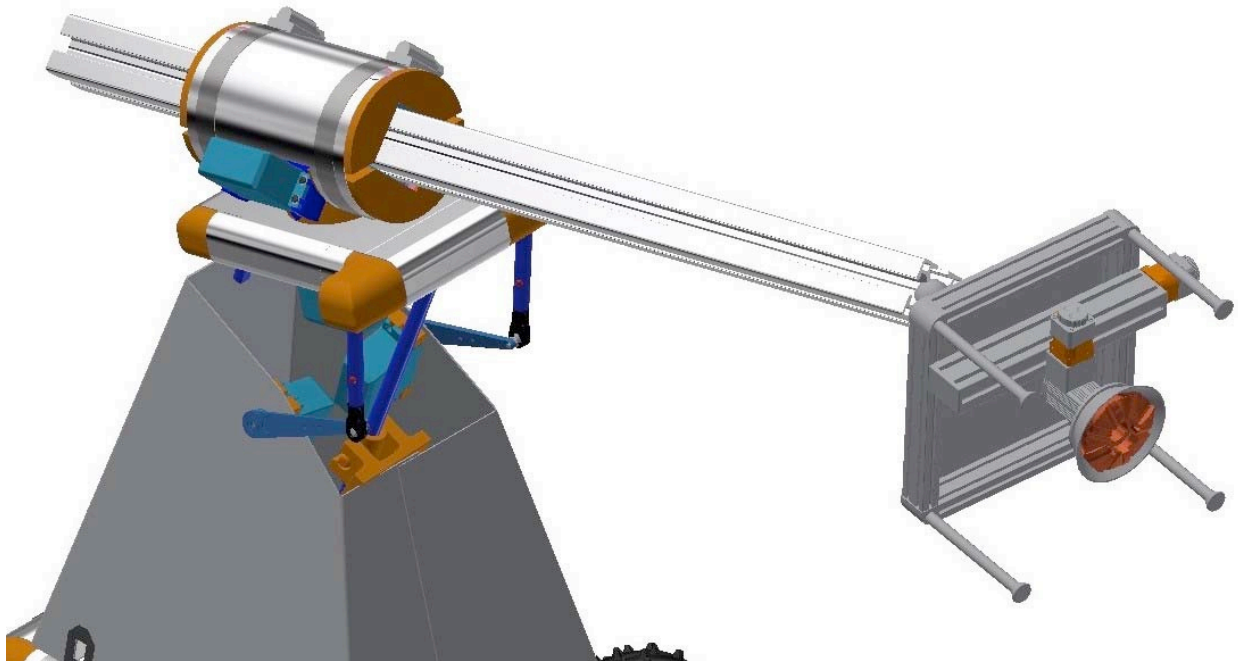

©HLT FUTURE TEC 2019

# DIE FAKTEN

- Der MecSave unterscheidet sich wesentlich von den herkömmlichen Robotern für den Einsatz im Rückbau und Sanierungen.
- Entwickelt für die speziellen Einsätze in den Bereichen bei denen die geläufigen Fernhantiersysteme kapitulieren und erneut Menschen die belastenden Arbeiten verrichten müssen.
- Konzipiert für das Arbeiten in schwerzugänglichen Bereichen wie Abklingbecken, Messungen an offenen Rohrenden, überkopf und an hohen Wänden etc.
- Die Konstruktion vom MecSave wurde gemäß den speziellen Anforderungen für den Einsatz im Kontrollbereich entwickelt. Dabei wurde das Design optimiert hinsichtlich Reinigung/Dekontamination und Recyclebarkeit der verwendeten Komponenten, mit dem Ziel der Minimierung von Abfall und monetärem Verlust.

Zusammen mit dem Herstellverfahren **FRAME-PACK** können in kürzester Zeit Kundenwünsche einfließen, konstruiert und gebaut werden. Alles aus einer Hand ermöglicht dem Kunden einen kurzen Problemlösungsprozess mit einem kompetenten Team.

**Entwicklung – Design- Konstruktion – Produktion**

©HLT FUTURE TEC 2019

# KONTAKT


**HLT FUTURE TEC GMBH**

Lohkamp 40, DE-30855 Langenhagen

www.h-l-t.asia

**Peter Glauser, CEO**

Cell: +420 777 724 121

Mail: pg@h-l-t.asia

**Joerg Vollmann-Schipper, CEO**

Cell: +49 151 140 24 943

Mail: jv@h-l-t.asia

**Dr. Christian Schmid, CTE**

Cell: +49 172 238 6001

Mail: sm@h-l-t.asia


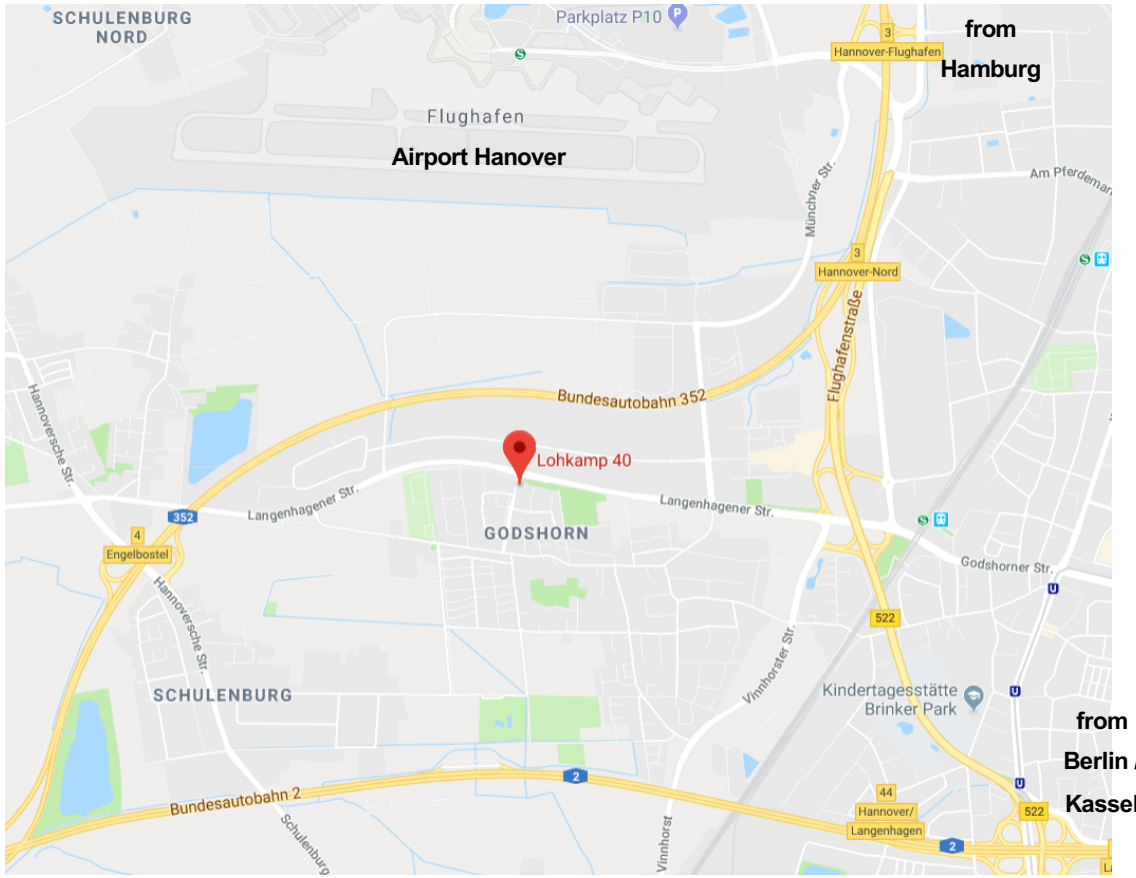


©HLT FUTURE TEC 2019